ISU-122S/152

1/35 scale detail set for Dragon kit No.6047 • sada detailů pro model 1/35 Dragon No.6047

eduard

35 713

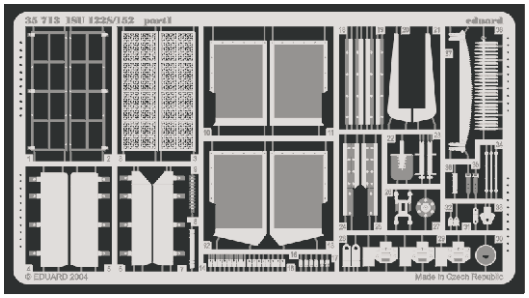

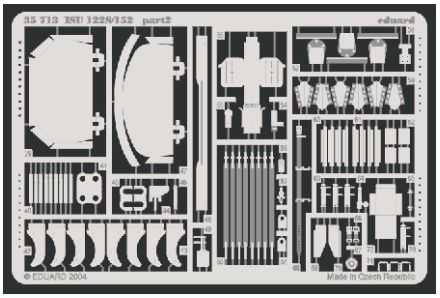

APPLY EXPRESS MASK AND PAINT BEFORE GLUING
POUŽÍT EXPRESS MASK NABARVIT PŘED SLEPENÍM

SYMETRICAL ASSEMBLY
SYMETRICKÁ MONTÁŽ

REMOVE
ODSTRANIT

BEND
OHNOUT

GRIND
OBROUSIT

OPTION
VOLBA

DRILL HOLE
VRTAT OTVOR

REPLACE
NAHRADIT

ORIGINAL KIT PARTS
PŮVODNÍ DÍLY STAVEBNICE

PHOTO-ETCHED PARTS
LEPTANÉ DÍLY

PARTS TO BE REMOVED
DÍLY K ODSTRANĚNÍ

FILL
TMELIT

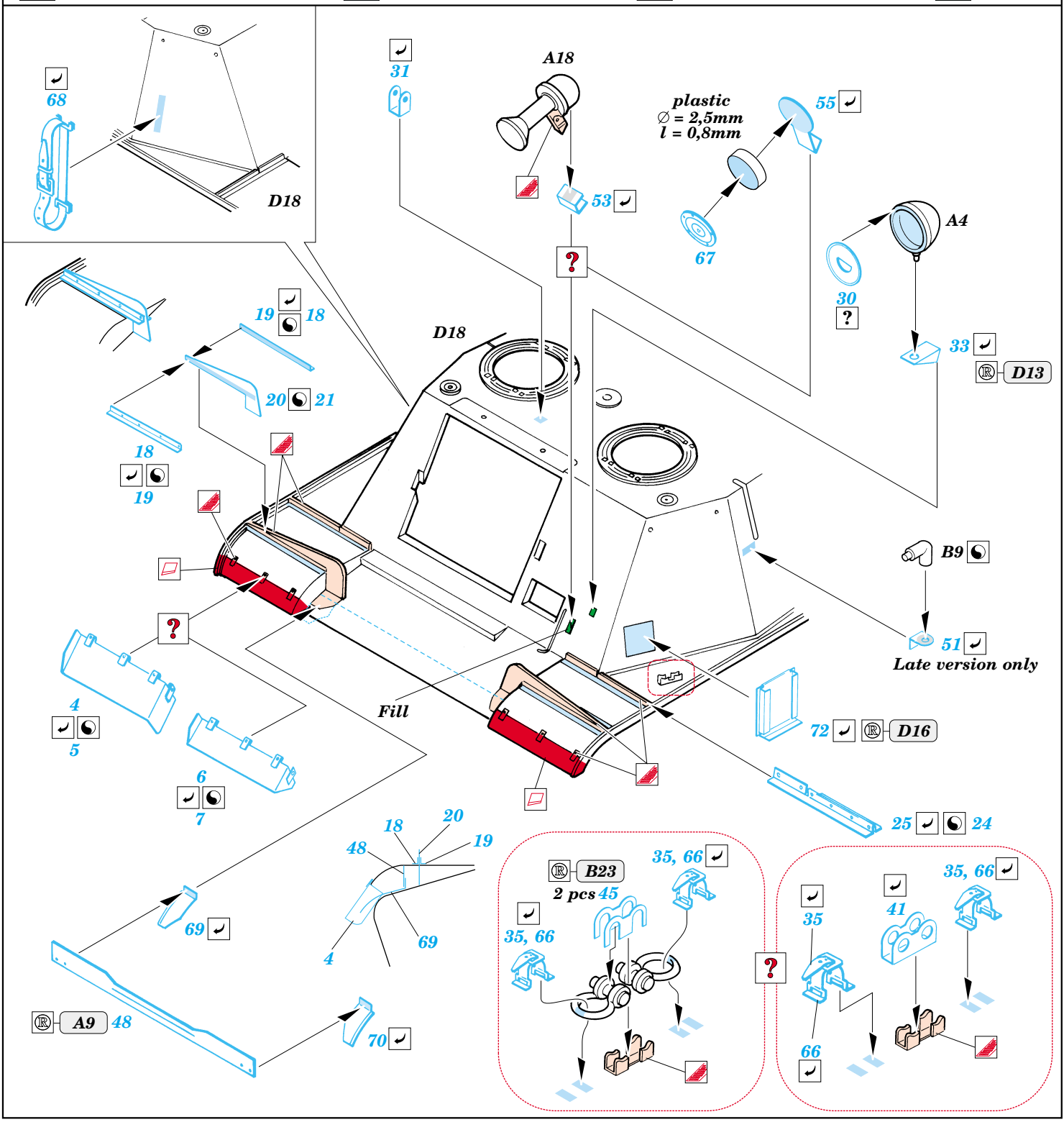

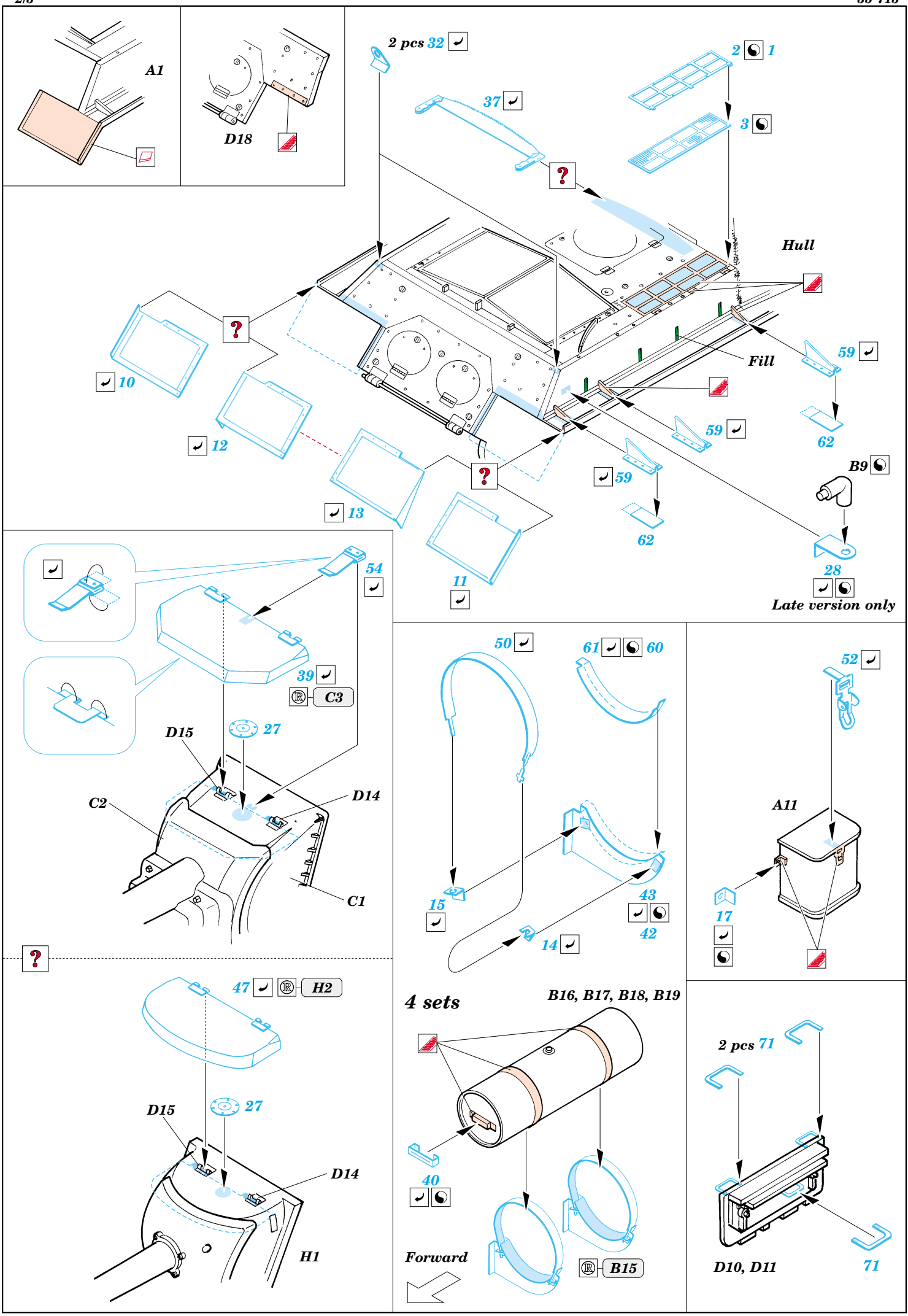
A1
D18
2 pcs 32
37
2 1
3
Hull
Fill
59
62
B9
28
Late version only
10
12
13
11
54
39
C3
D15
27
C2
D14
C1
47
H2
D15
27
D14
H1
50
61 60
15
14
43
42
4 sets
B16, B17, B18, B19
40
Forward
B15
52
A11
17
2 pcs 71
D10, D11
71

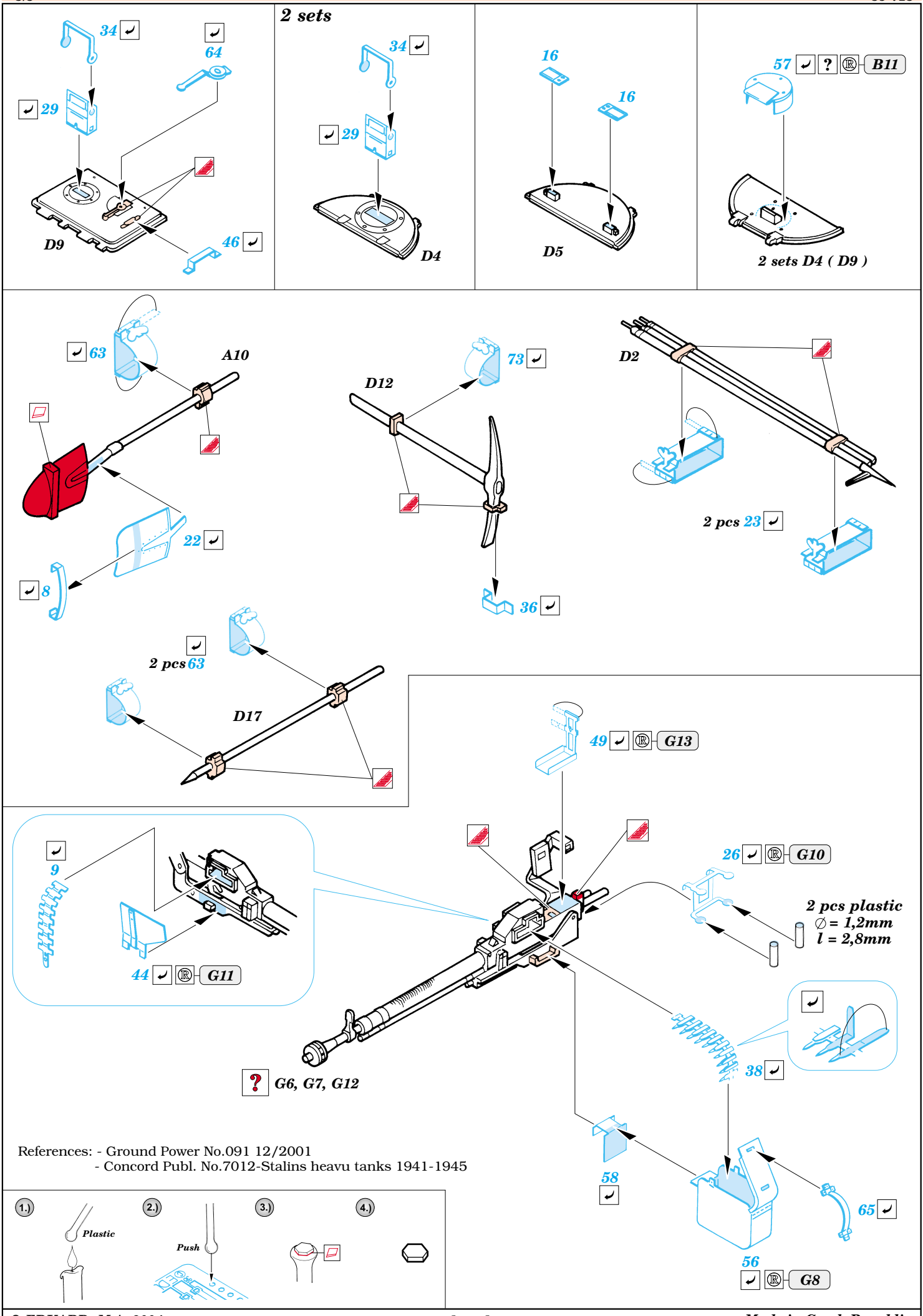

References: - Ground Power No.091 12/2001
- Concord Publ. No.7012-Stalins heavu tanks 1941-1945