Pz.IV Ausf.C

1/35 scale detail set for DRAGON kit • sada detailů pro model 1/35 DRAGON

eduard

35 987

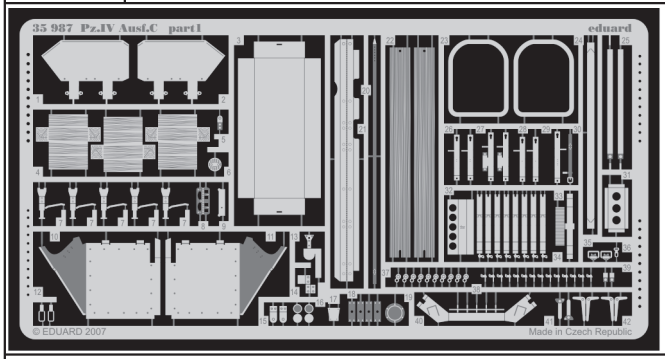

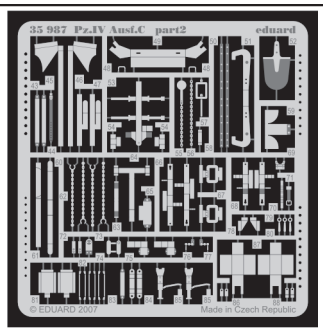

- APPLY EXPRESS MASK AND PAINT BEFORE GLUING / POUŽIT EXPRESS MASK NABARVIT PŘED SLEPENÍM
- SYMETRICAL ASSEMBLY / SYMETRICKÁ MONTÁŽ
- REMOVE / ODSTRANIT
- GRIND / OBROUSIT
- DRILL HOLE / VRTAT OTVOR
- BEND / OHNOUT
- OPTION / VOLBA
- REPLACE / NAHRADIT

- ORIGINAL KIT PARTS / PŮVODNÍ DÍLY STAVEBNICE
- PHOTO-ETCHED PARTS / LEPTANÉ DÍLY
- PARTS TO BE REMOVED / DÍLY K ODSTRANĚNÍ
- FILL / TMELIT

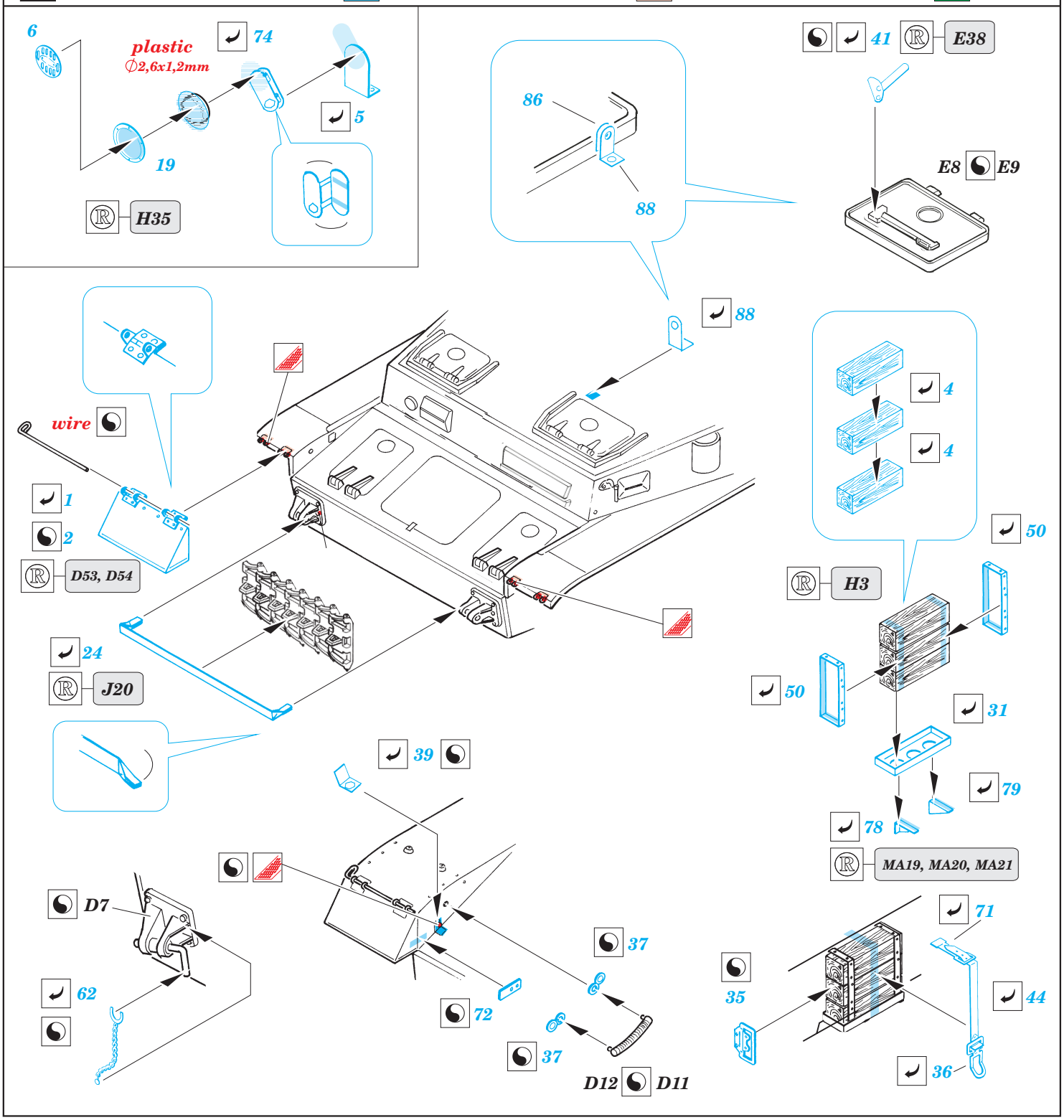

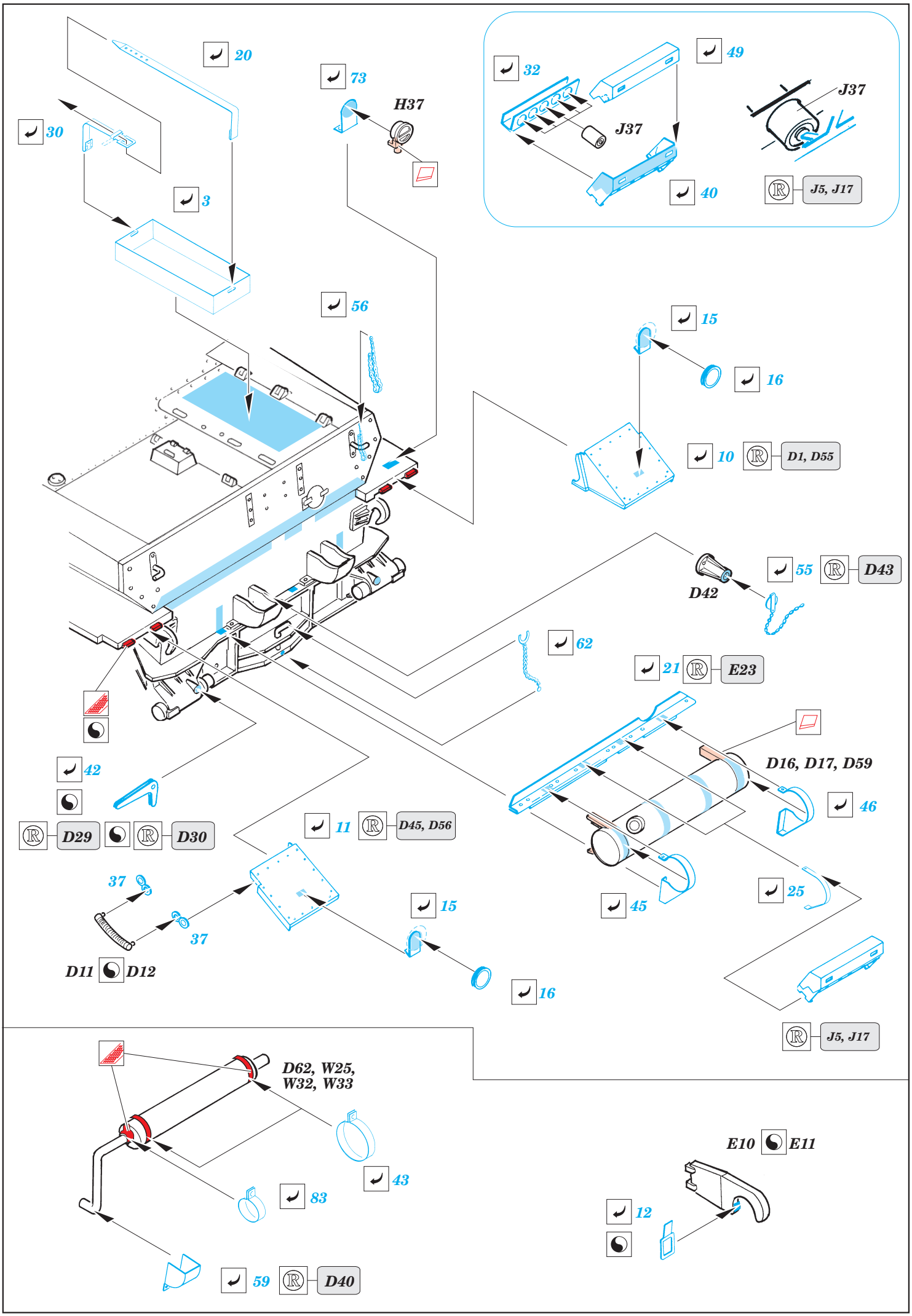
20
30
3
73
H37
56
32
49
J37
J37
40
J5, J17
15
16
10
D1, D55
55
D43
D42
62
21
E23
D16, D17, D59
46
42
D29
D30
11
D45, D56
37
37
D11
D12
15
16
45
25
J5, J17
D62, W25,
W32, W33
43
83
59
D40
E10
E11
12

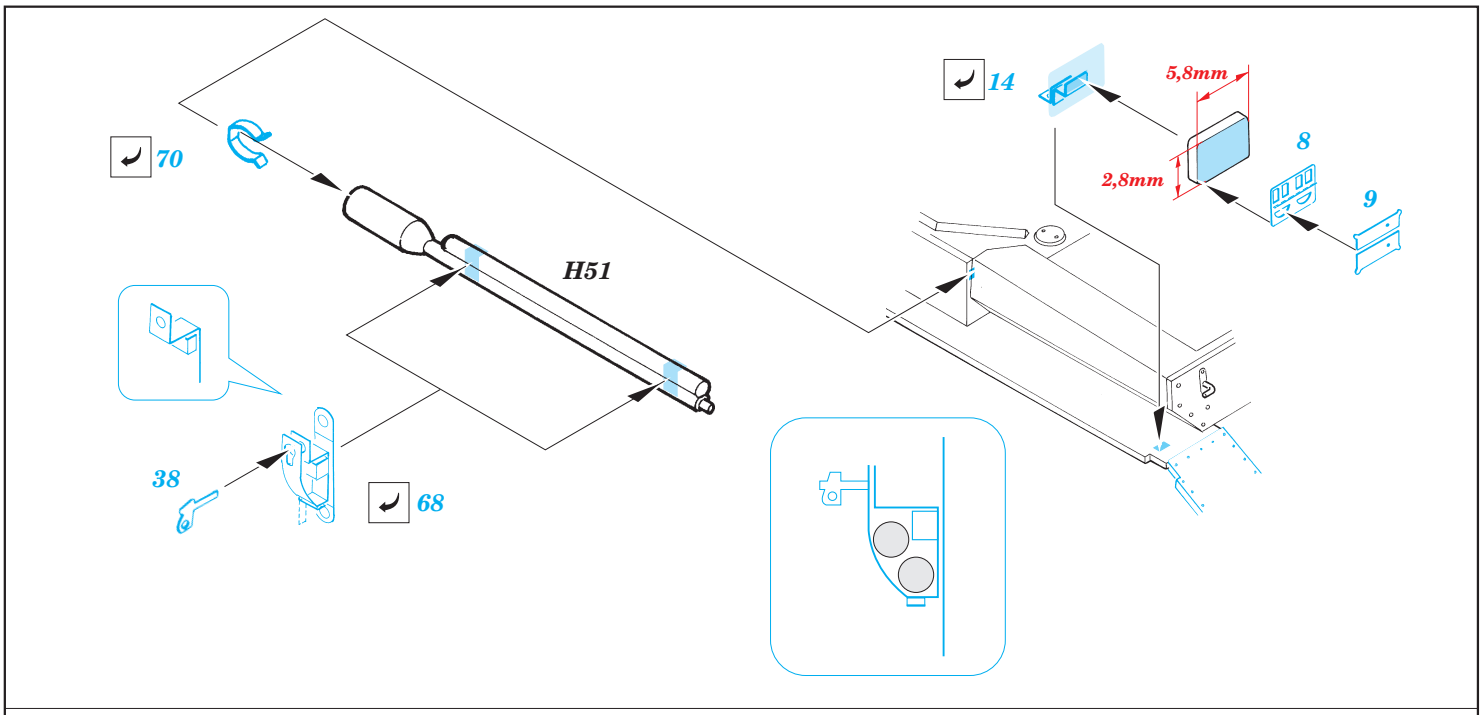
70
14
5,8mm
2,8mm
8
9
H51
38
68

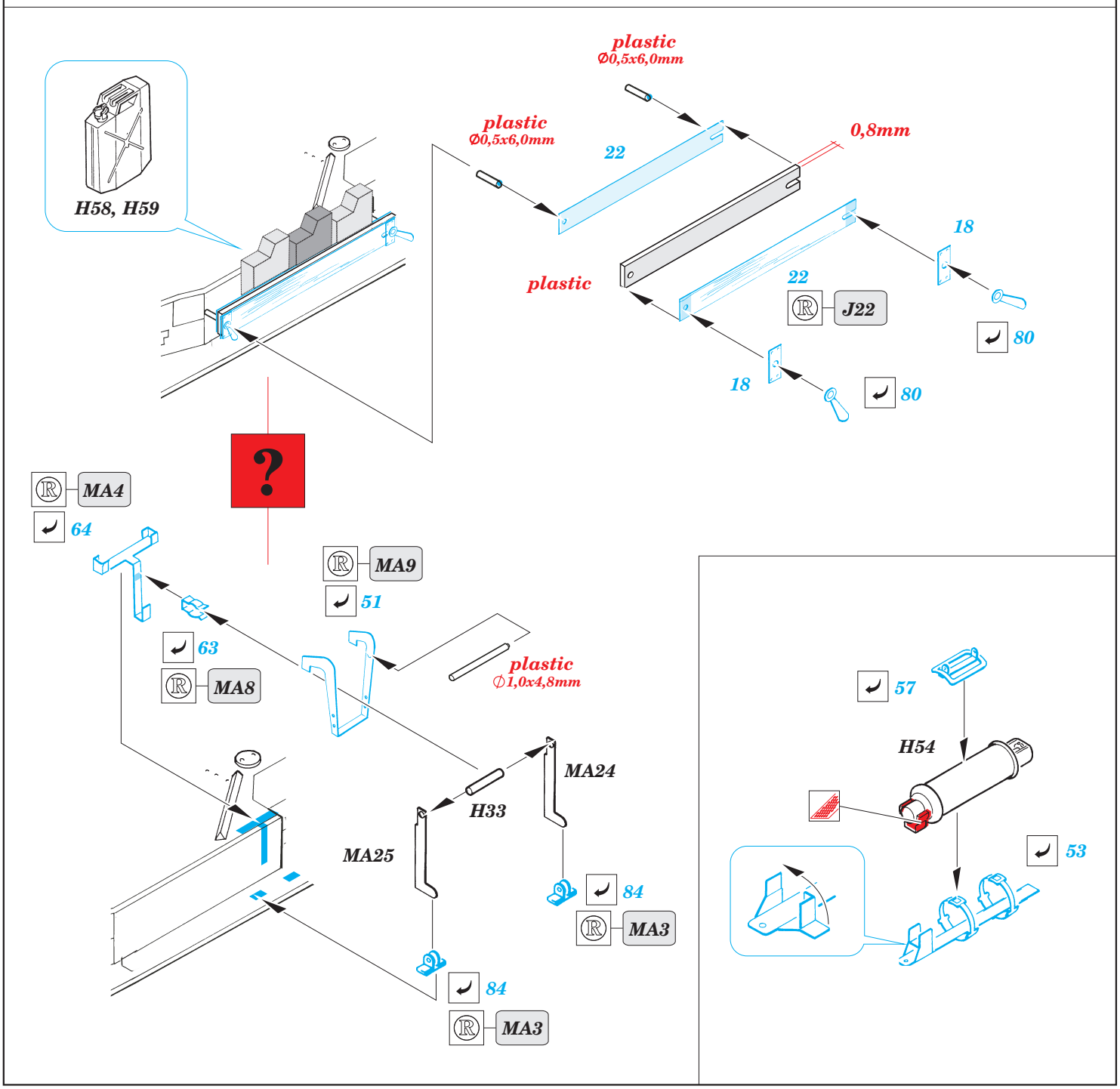
plastic
Ø0,5x6,0mm
plastic
Ø0,5x6,0mm
22
0,8mm
H58, H59
18
plastic
22
J22
80
18
80
?
MA4
64
MA9
51
63
MA8
plastic
Ø1,0x4,8mm
MA24
H33
MA25
84
MA3
84
MA3
57
H54
53

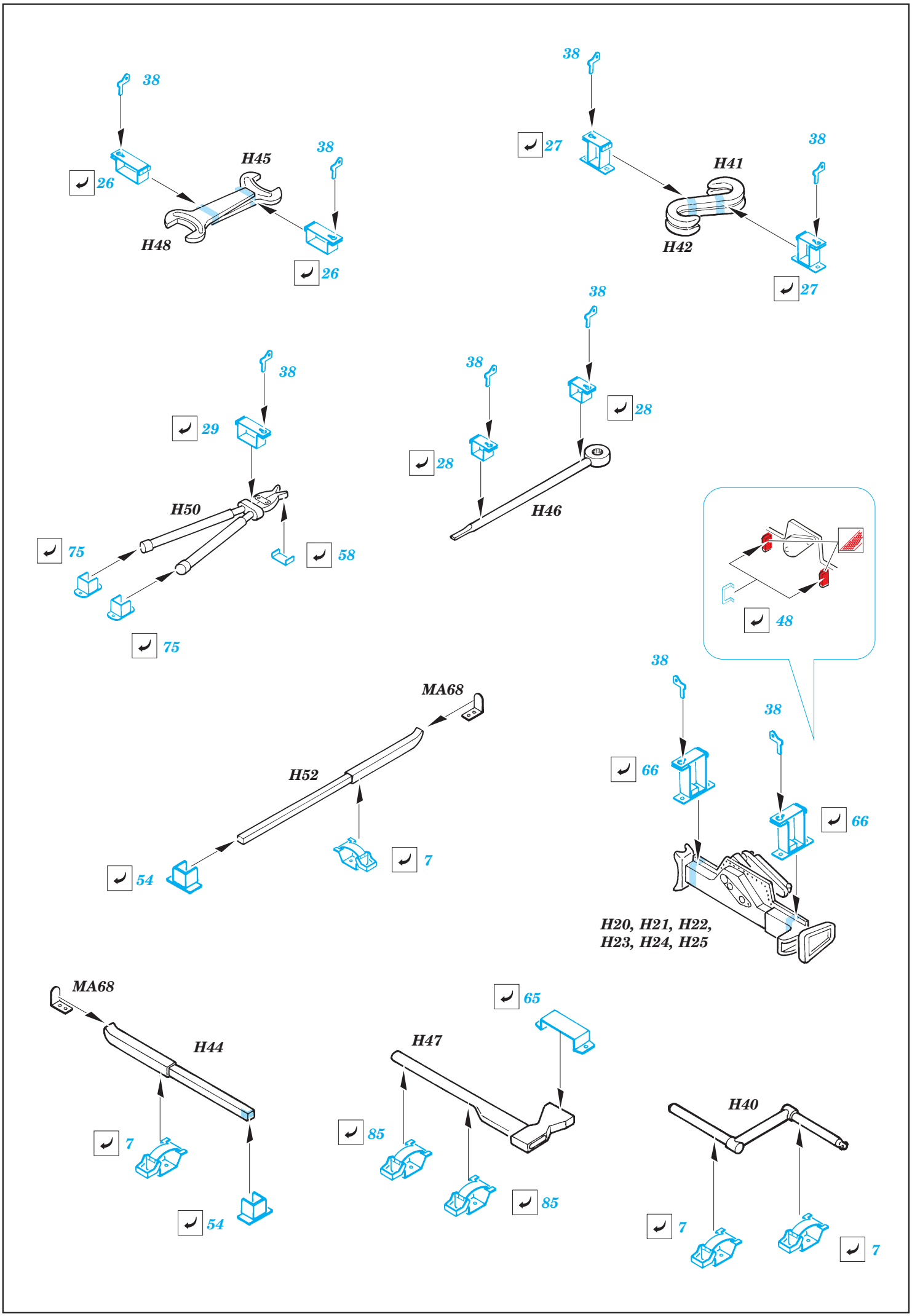
38
26
H45
38
H48
26
38
27
H41
38
H42
27
38
29
H50
75
58
75
38
28
38
28
H46
48
38
38
66
66
MA68
H52
54
7
H20, H21, H22,
H23, H24, H25
MA68
H44
7
54
65
H47
85
85
H40
7
7

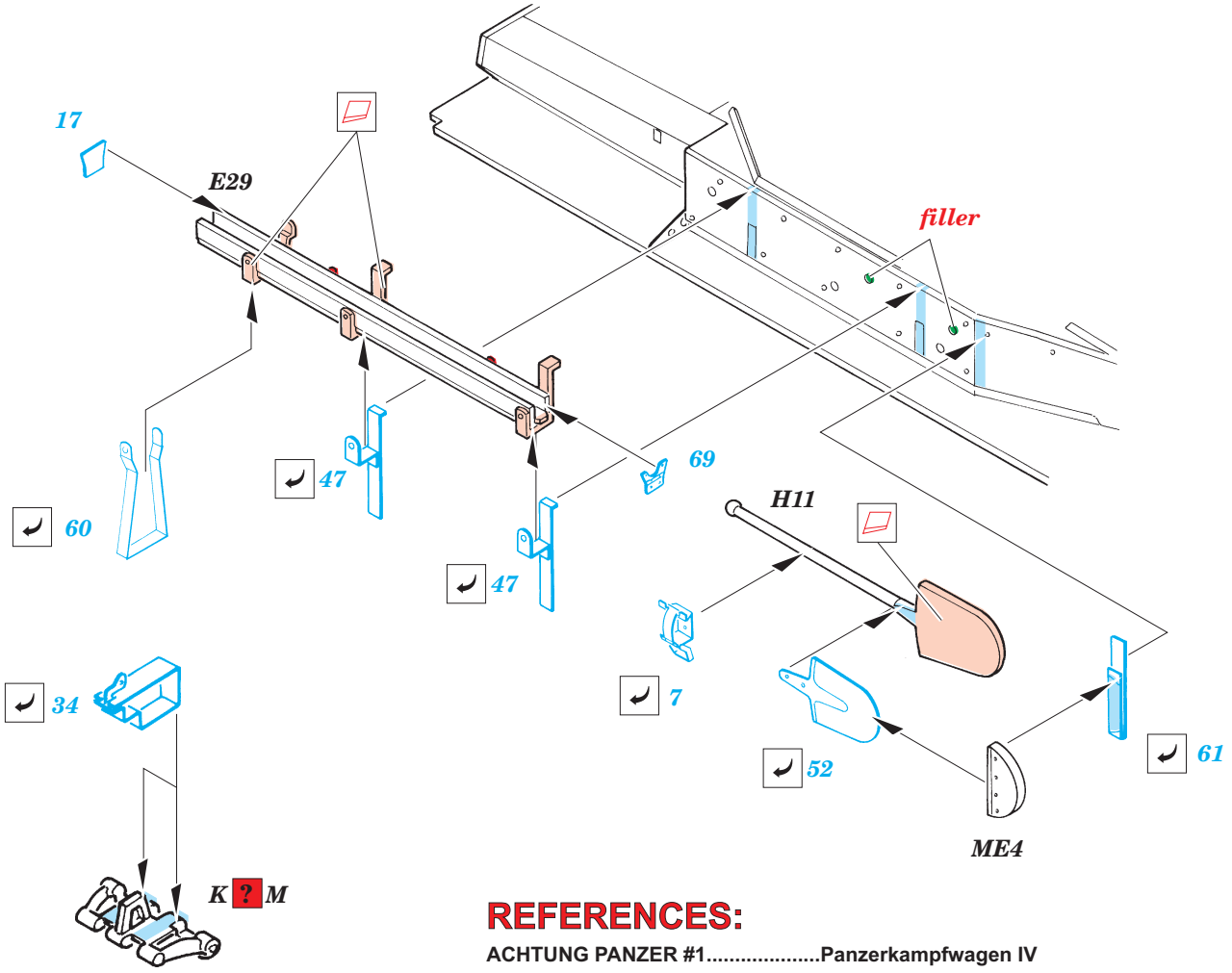

REFERENCES:
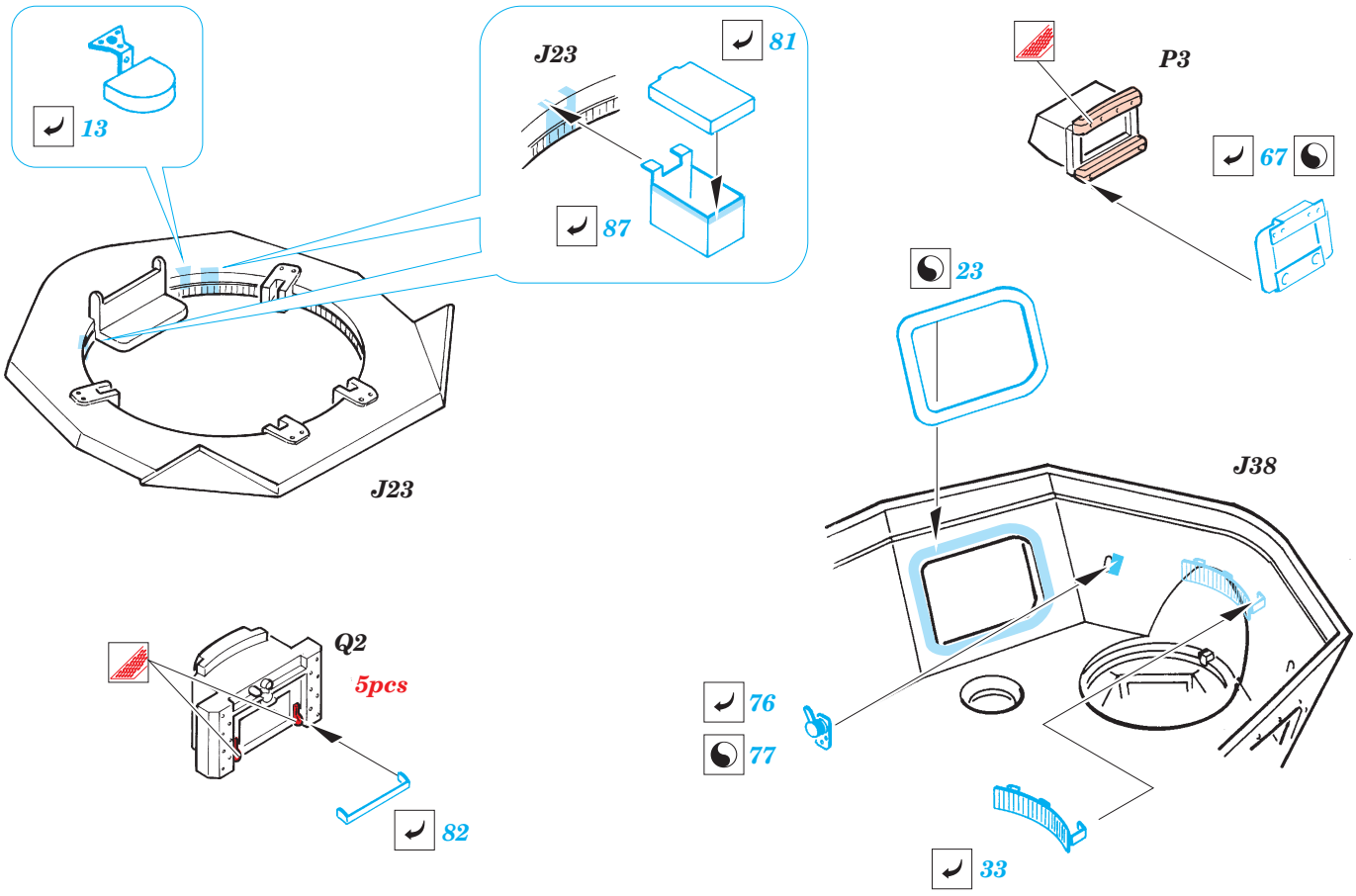
ACHTUNG PANZER #1.....Panzerkampfwagen IV