Me 262A-1a 1/72

detail set for 1/72 AIRFIX kit • sada detailů pro stavebnici 1/72 AIRFIX

eduard

73 600

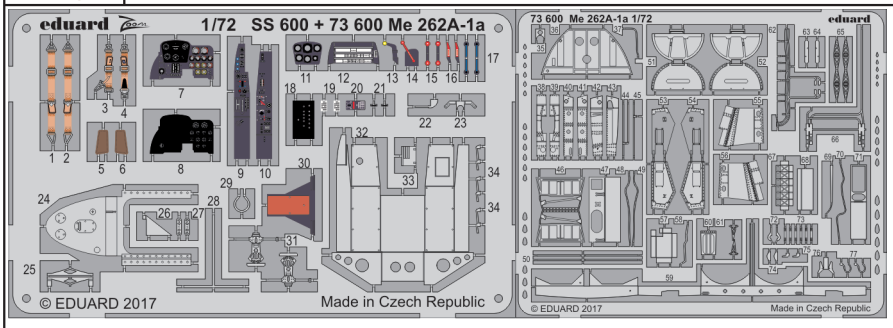

film

SS 600 + 73 600
Me 262A-1a 1/72

- APPLY EXPRESS MASK AND PAINT BEFORE GLUING / POUŽÍT EXPRESS MASK NABARVIT PŘED SLEPENÍM
- SYMETRICAL ASSEMBLY / SYMETRICKÁ MONTÁŽ
- REMOVE / ODSTRANIT
- GRIND / OBROUSIT
- DRILL HOLE / VRTAT OTVOR
- BEND / OHNOUT
- OPTION / VOLBA
- REPLACE / NAHRADIT
- 1 COLORED ETCHED PARTS / LEPTANÉ BAREVNÉ DÍLY
- 1 ETCHED PARTS / LEPTANÉ NEBAREVNÉ DÍLY
- 1 ORIGINAL KIT PARTS / PŮVODNÍ DÍLY STAVEBNICE

ORIGINAL KIT PARTS / PŮVODNÍ DÍLY STAVEBNICE | PHOTO-ETCHED PARTS / LEPTANÉ DÍLY | PARTS TO BE REMOVED / DÍLY K ODSTRANĚNÍ | FILL / TMELIT

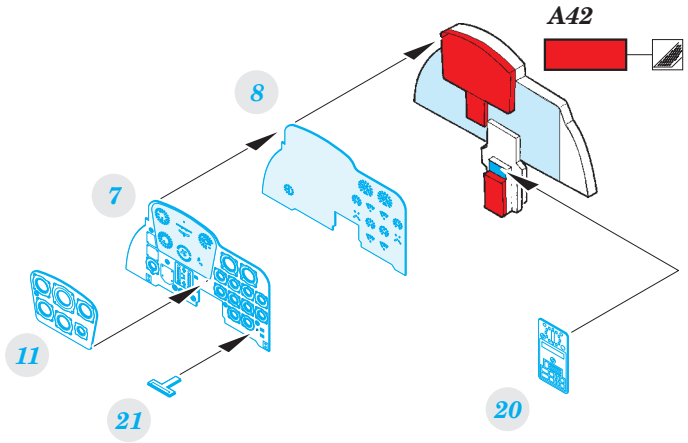

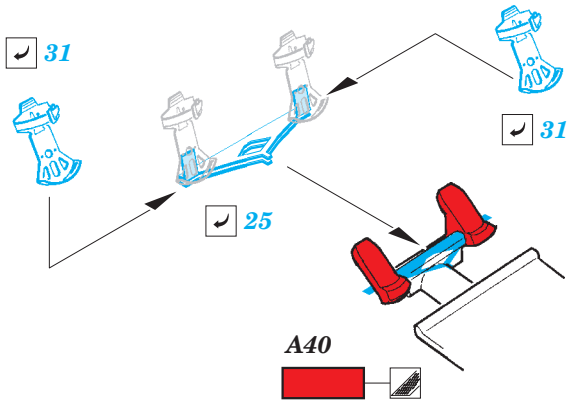

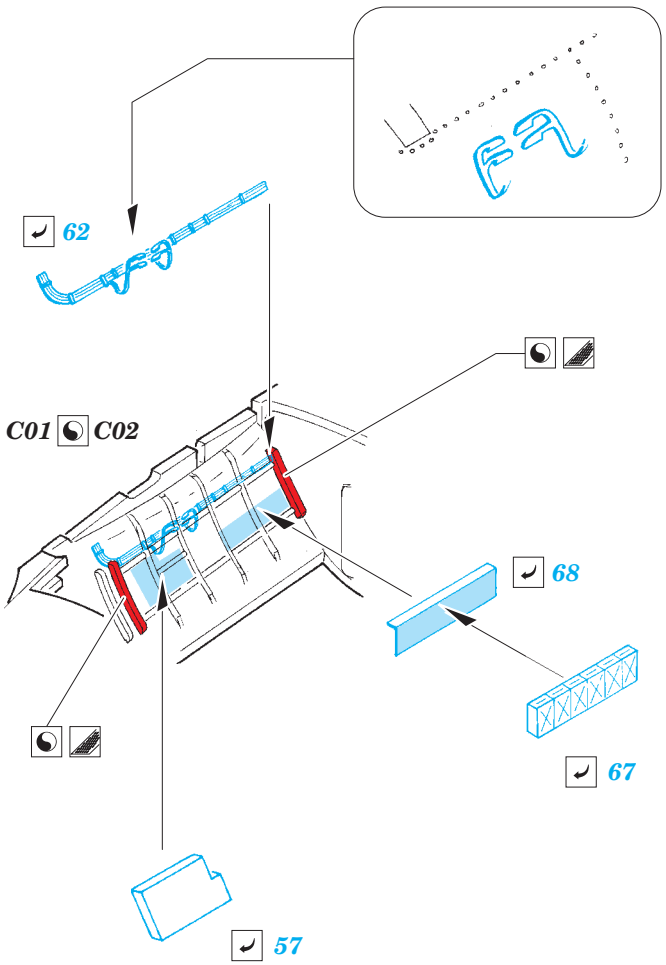

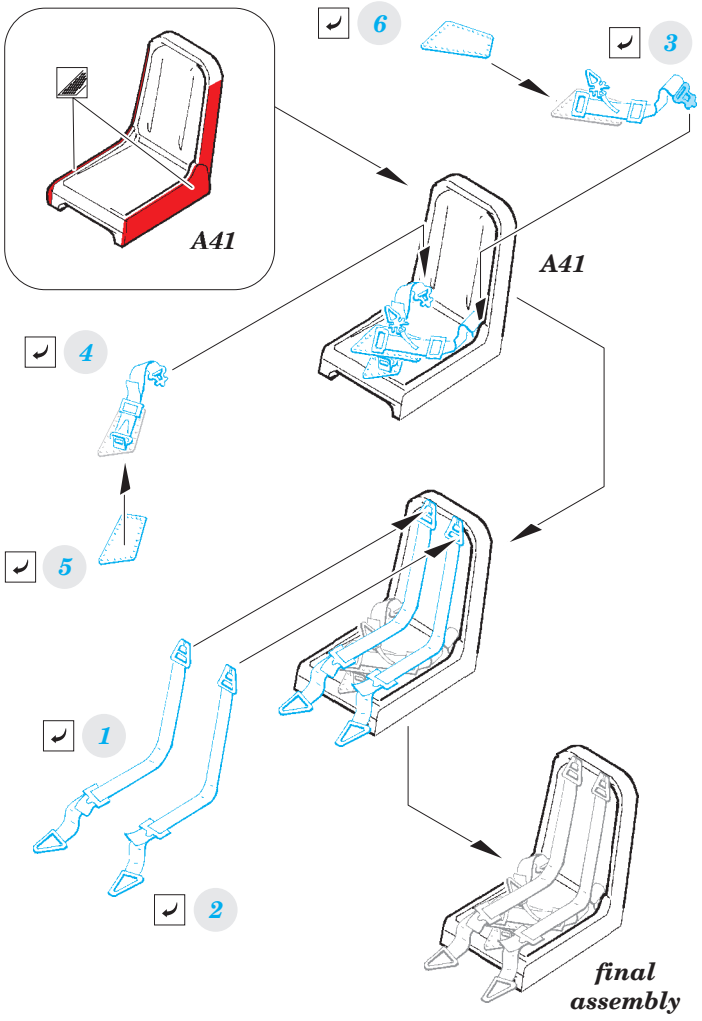

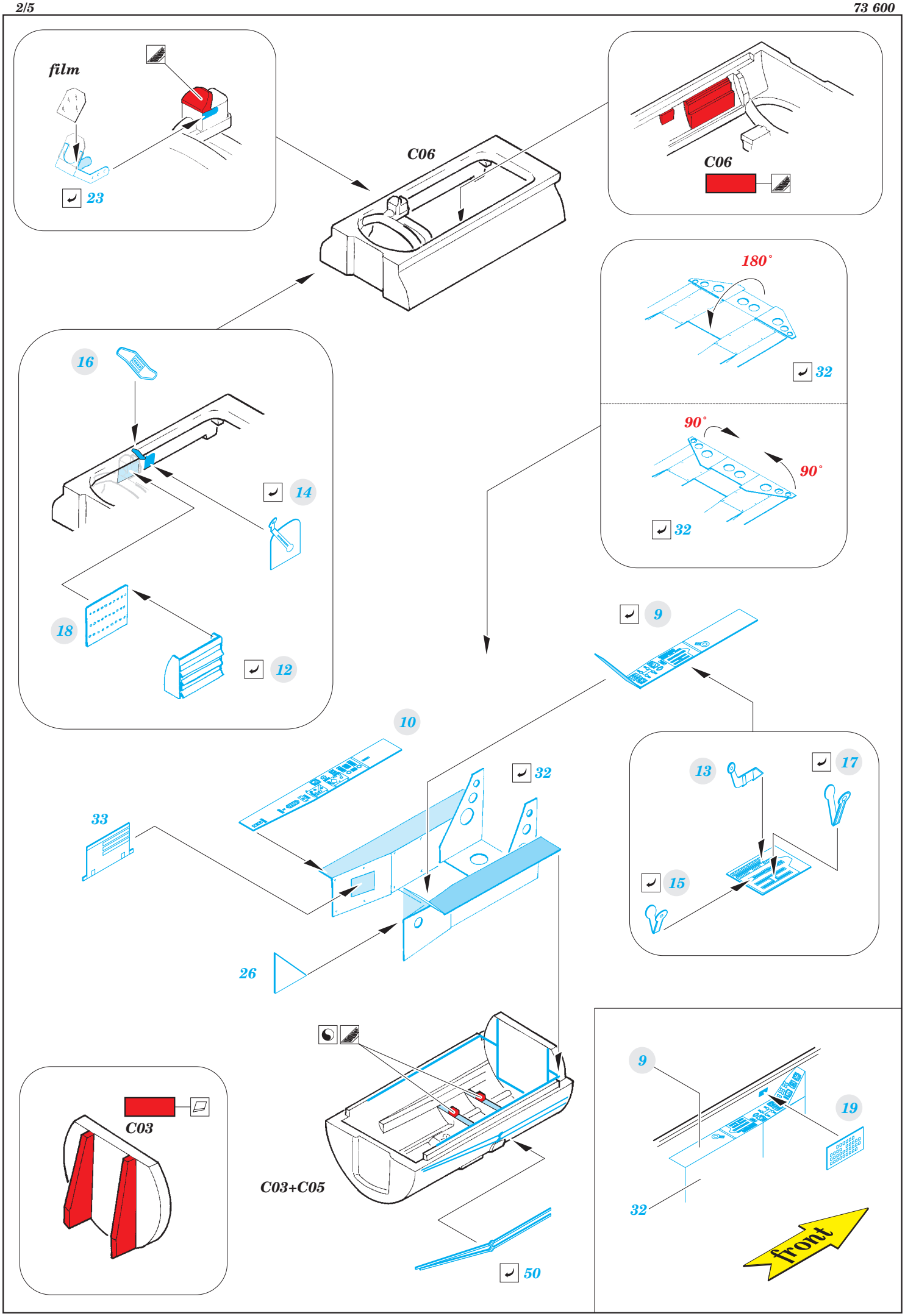
film
23
C06
C06
180˚
32
90˚
90˚
32
16
14
18
12
9
10
32
33
13
17
15
26
C03
C03+C05
50
9
19
32
front

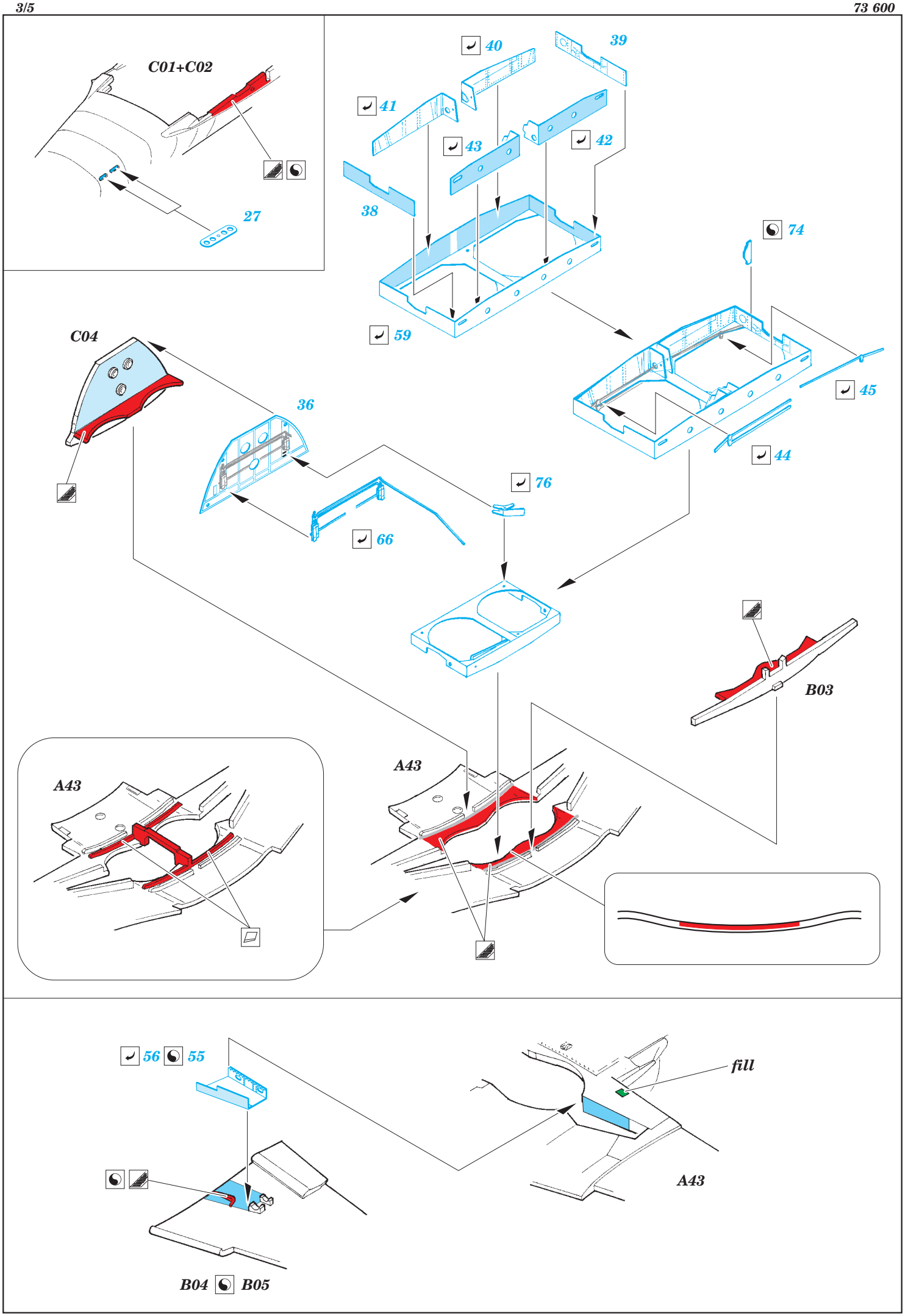
C01+C02
27
40
39
41
43
42
38
59
74
C04
36
45
44
76
66
B03
A43
A43
56
55
fill
A43
B04
B05

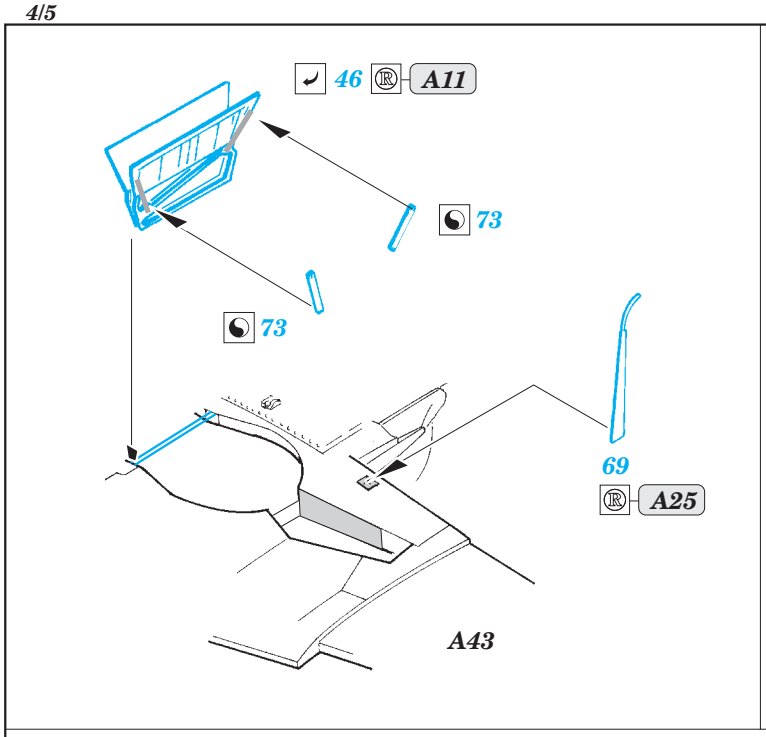
46 A11
73
73
69
A25
A43

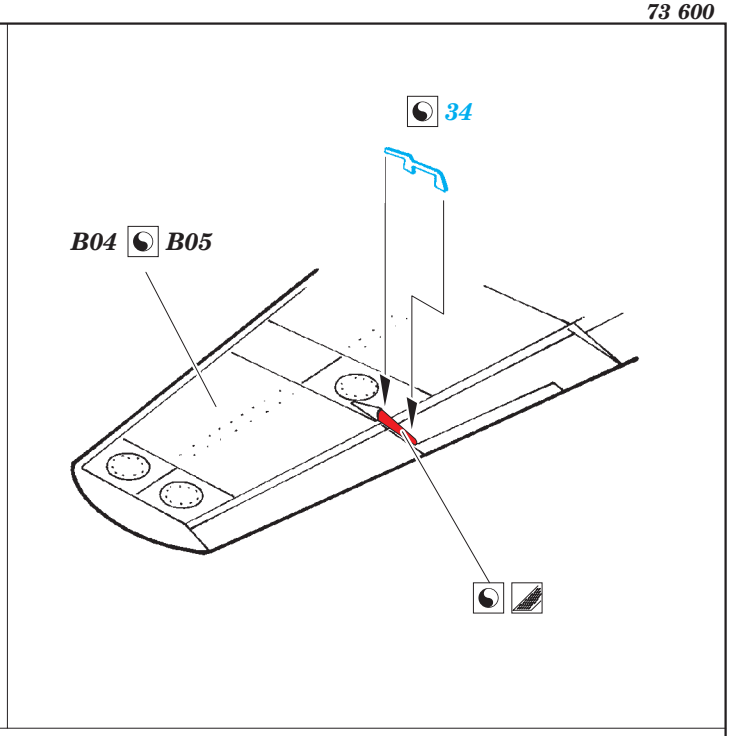
34
B04 B05

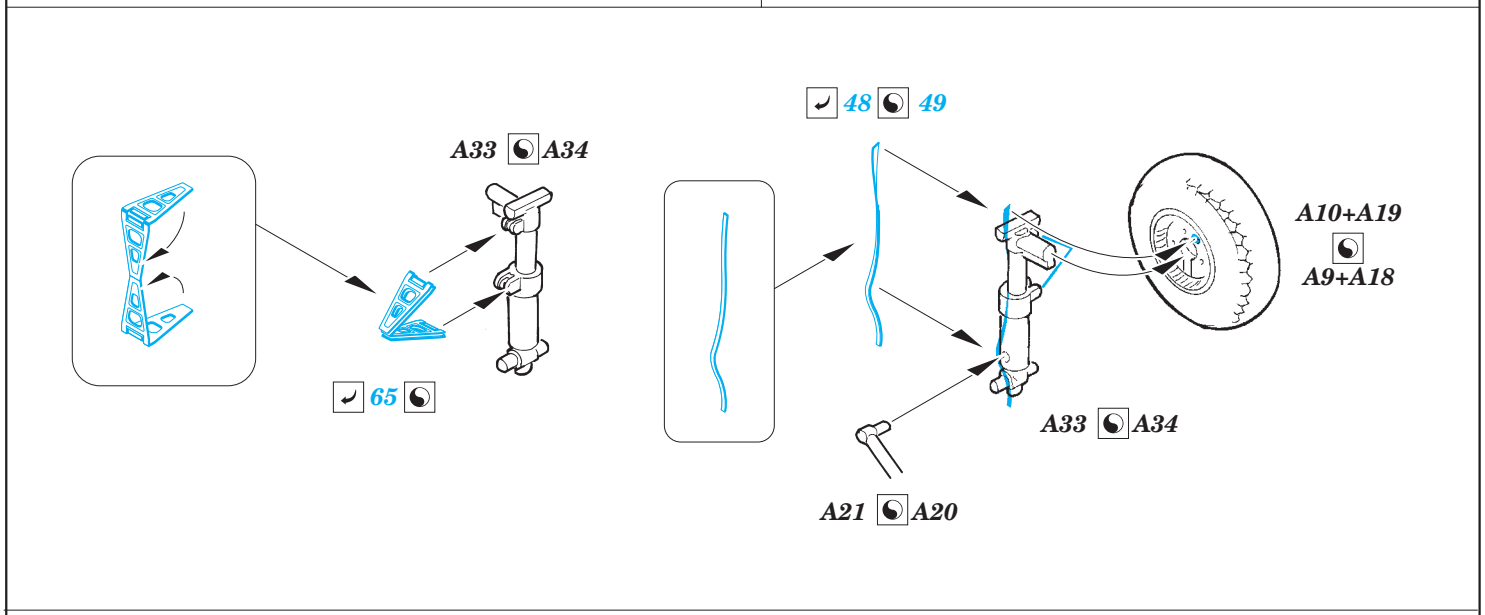
A33 A34
65
48 49
A10+A19
A9+A18
A33 A34
A21 A20

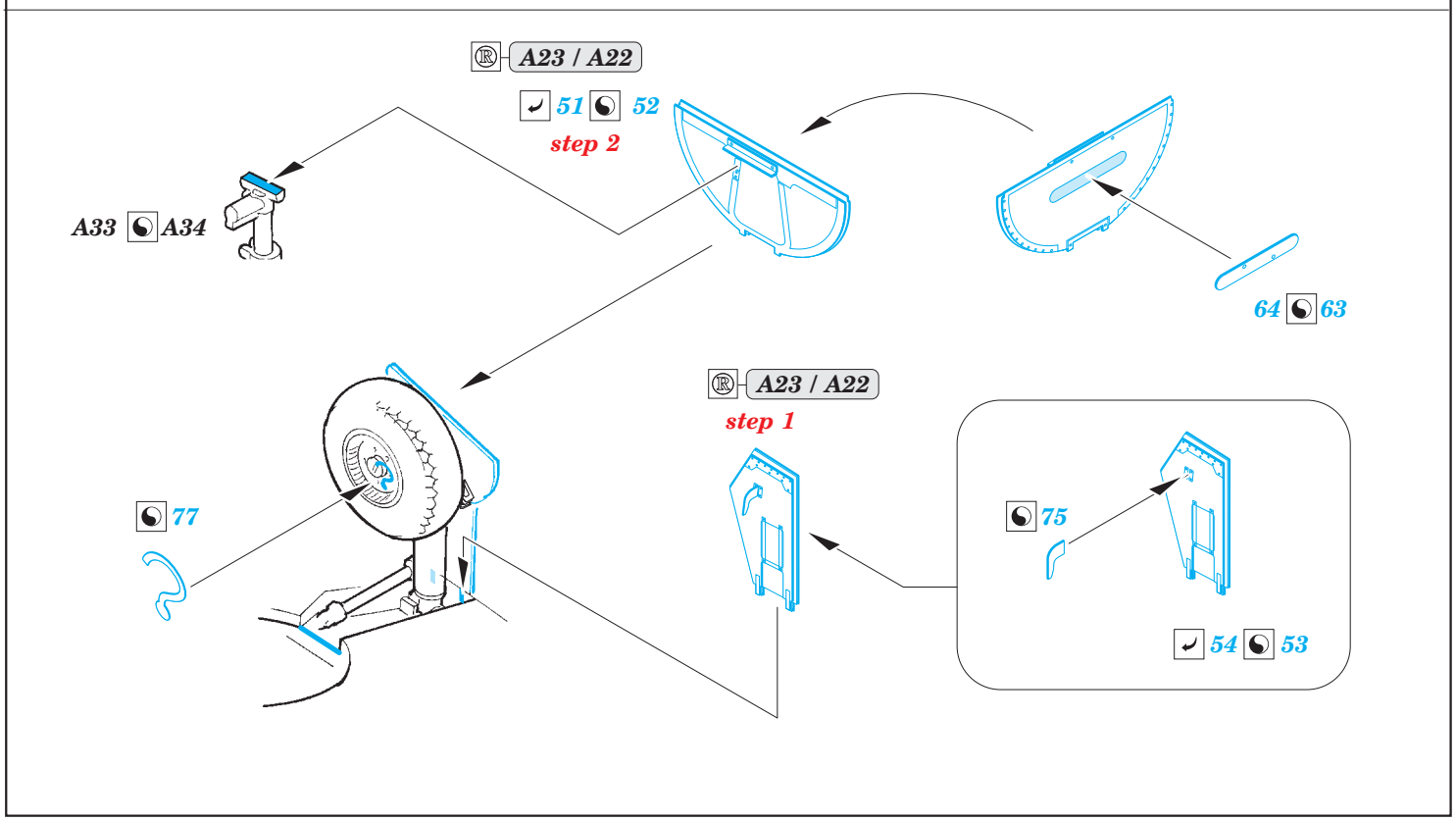
A23 / A22
51 52
step 2
A33 A34
64 63
A23 / A22
step 1
77
75
54 53

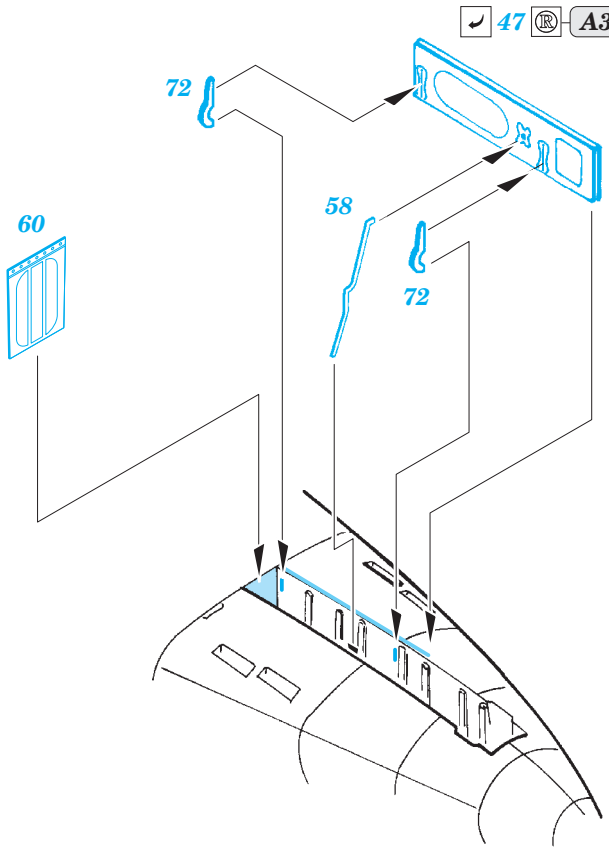
47 A32
72
58
72
60

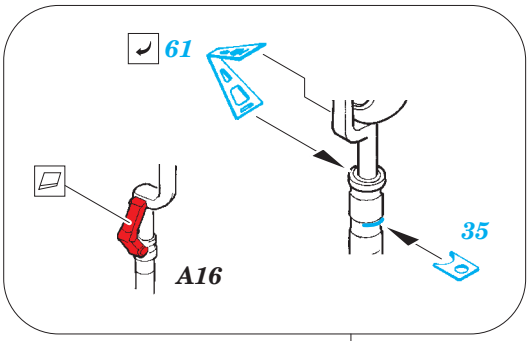
61
35
A16

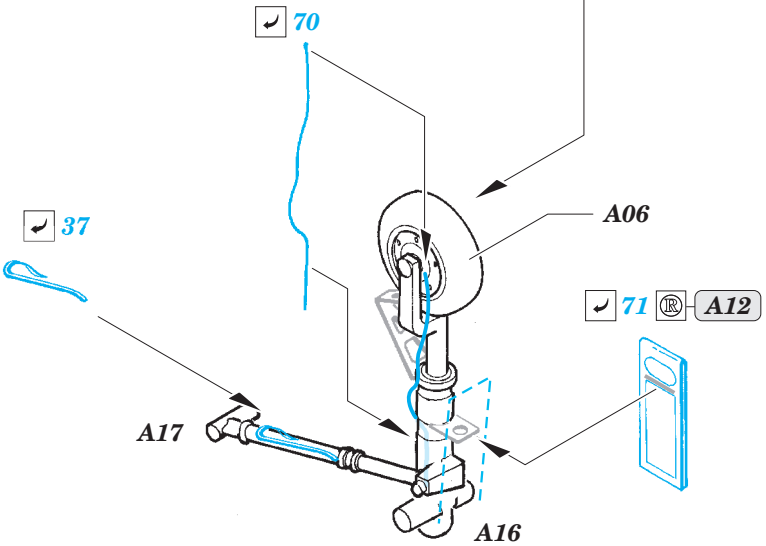
70
A06
37
71 A12
A17
A16

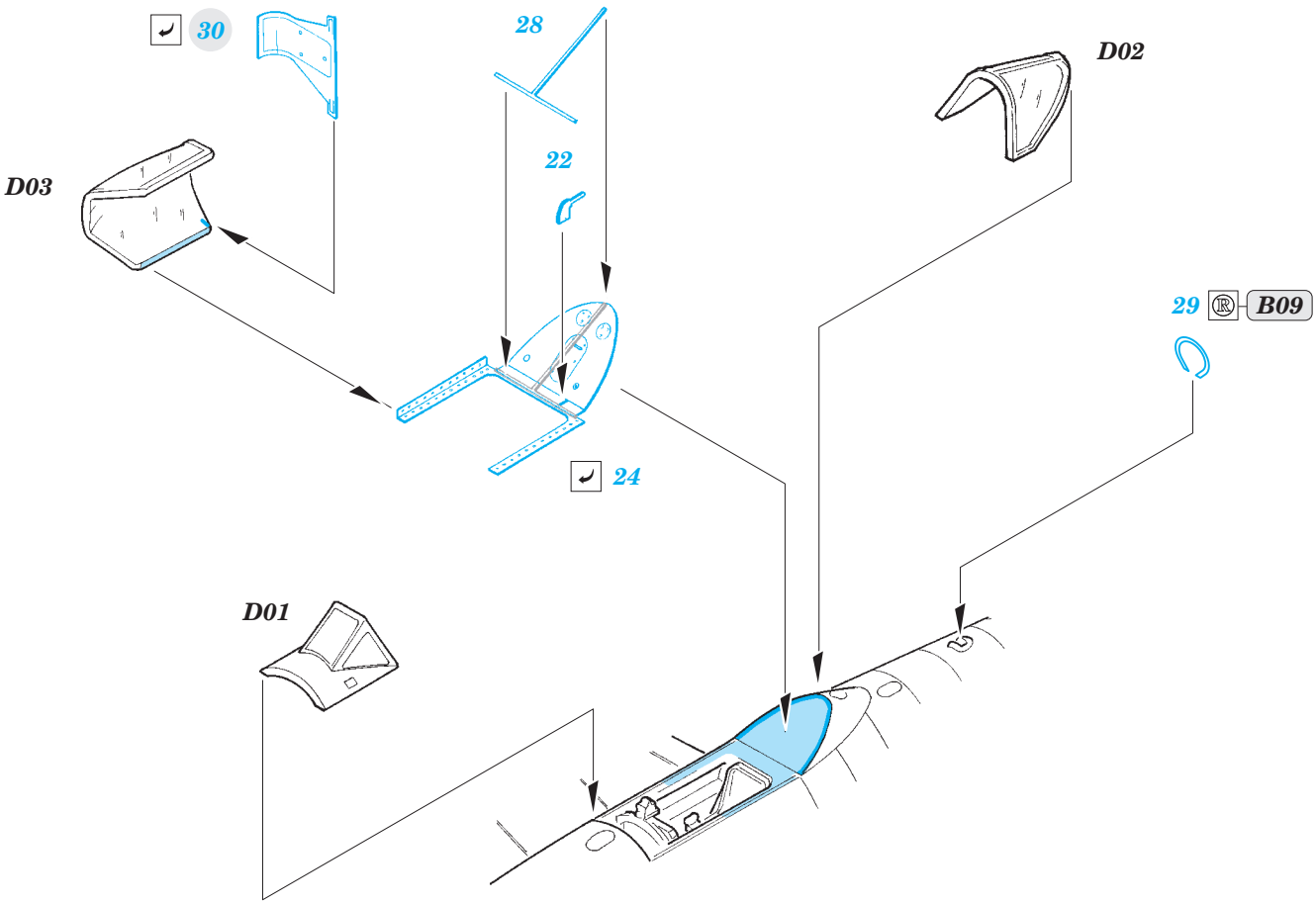
30
28
D02
D03
22
29 B09
24
D01